Москва: (495) 241-26-70
Екатеринбург: (343) 328-03-77
Нижний Тагил: (3435) 211-050
www.energo1.com
info@energo1.com

Габаритно-присоединительные размеры агрегатов ВКС 1/16

Типоразмер двигателя	Мощность двигателя, кВт	Частота вращения (синхрон-ная) с-1 (об/мин)	Вид основания	Размеры в мм																				
				L	L_1	L_2	L_{3*}	L_4	B	B_1	B_2	B_3	H	H_1	H_2	H_3	A	A_1	A_2	D	D_1	D_2	d
A80B4	1,5	24(1450)	Рама	762	525	109	355	255	315	220	78	140	443	203	108	221	336	240	190	75	60	25	1 M
5A80MB4																							
АИР80В4			Плита		545	117	367		292				425	185									
АДМ80В4																							
5A80MB4-OM2			Плита. Штамп		510	102	349		332				420	180				285					
АИР80В4-ОМ2																							

Москва: (495) 241-26-70
Екатеринбург: (343) 328-03-77
Нижний Тагил: (3435) 211-050
www.energo1.com
info@energo1.com

РАЗРЕЗ НАСОСА ВКС

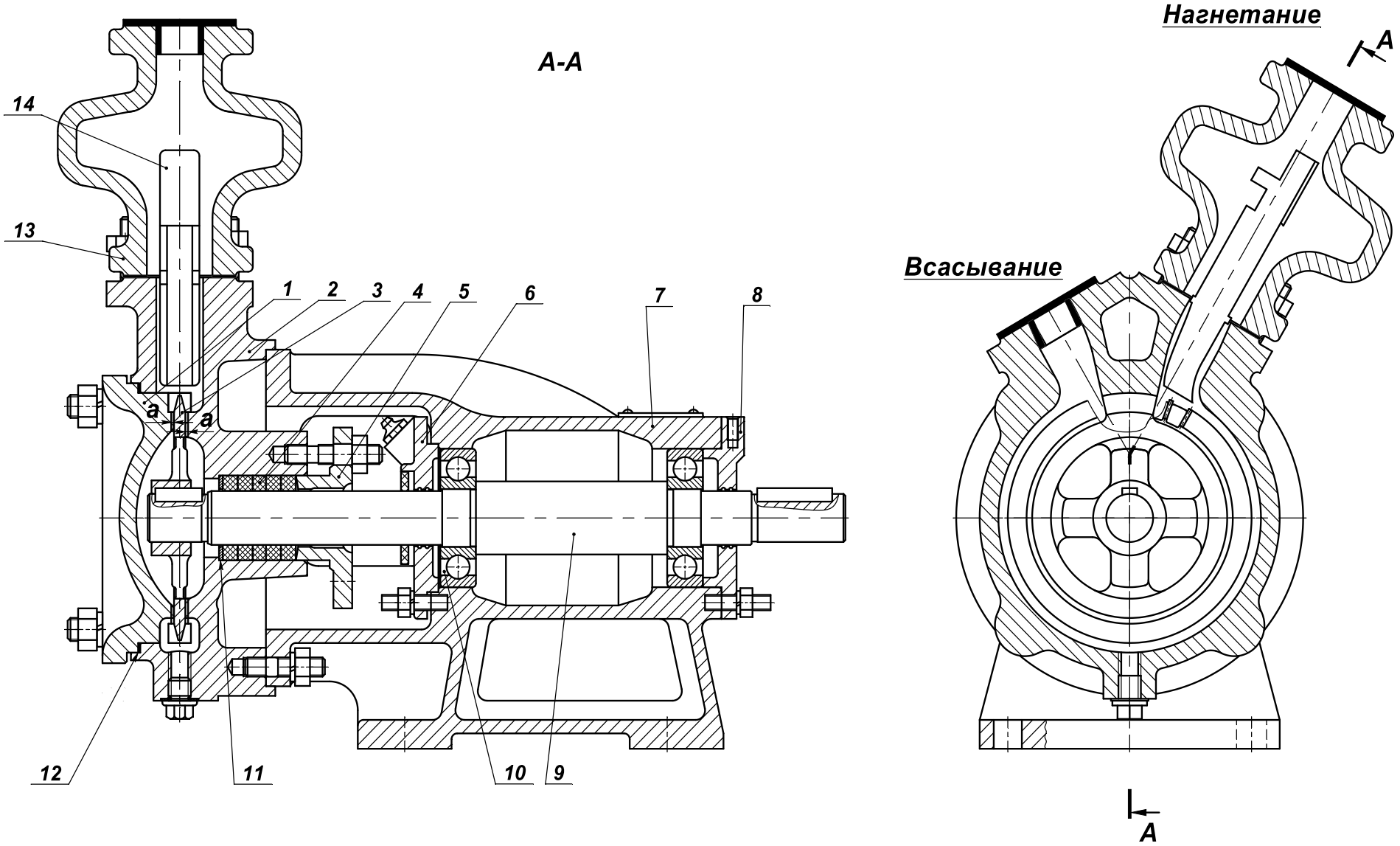

Рисунок 3